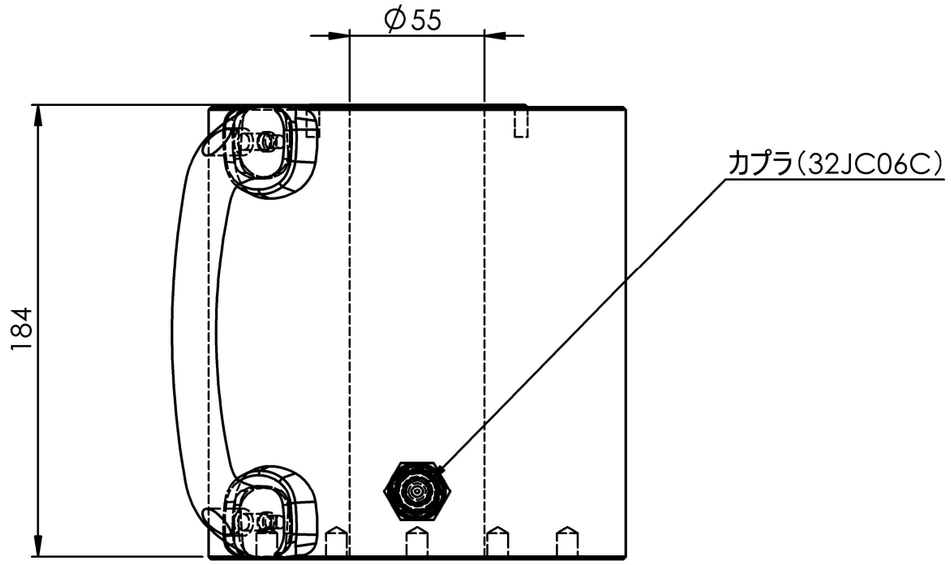

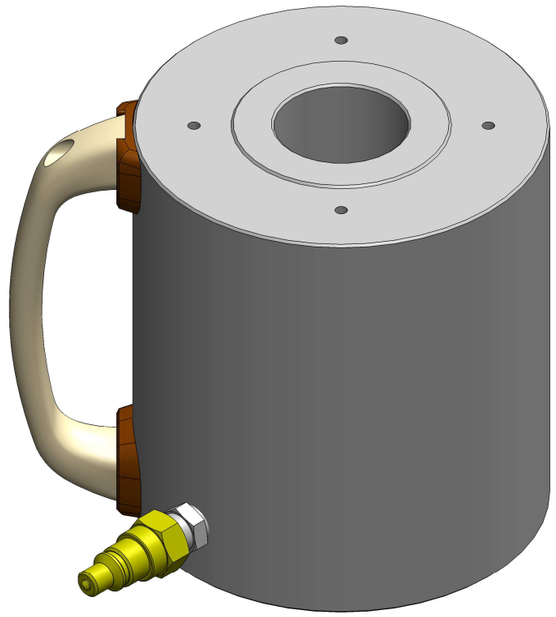

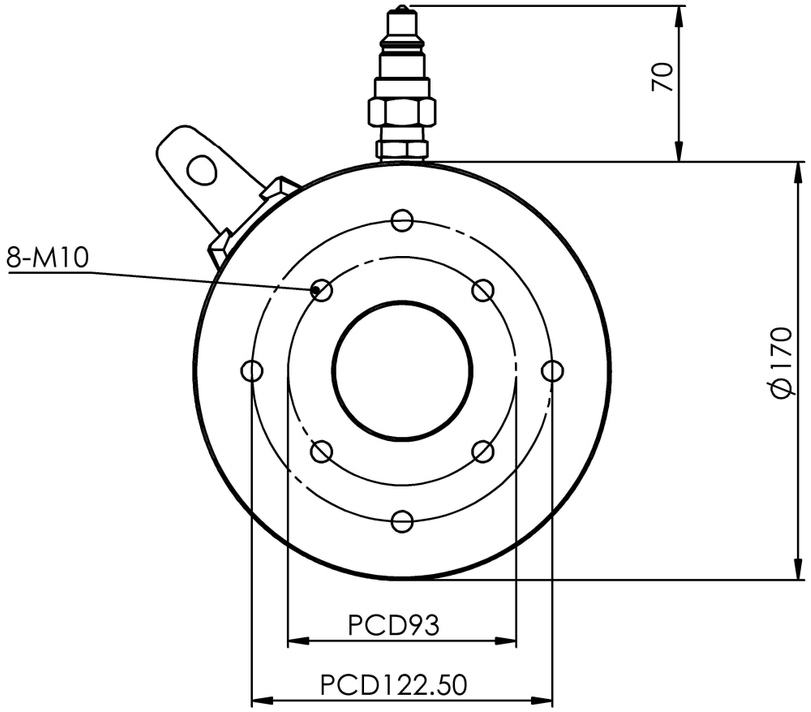

名　称	センターホールジャッキ		
最大出力	420 kN	ストローク	50 mm
型　式	AL-420		
受圧面積	84.23 ㎠	重　量	16.0 kg

FSC 藤原産業株式会社
TEL(06)6683-6881 FAX(06)6683-0797 fsc@0666836881.com